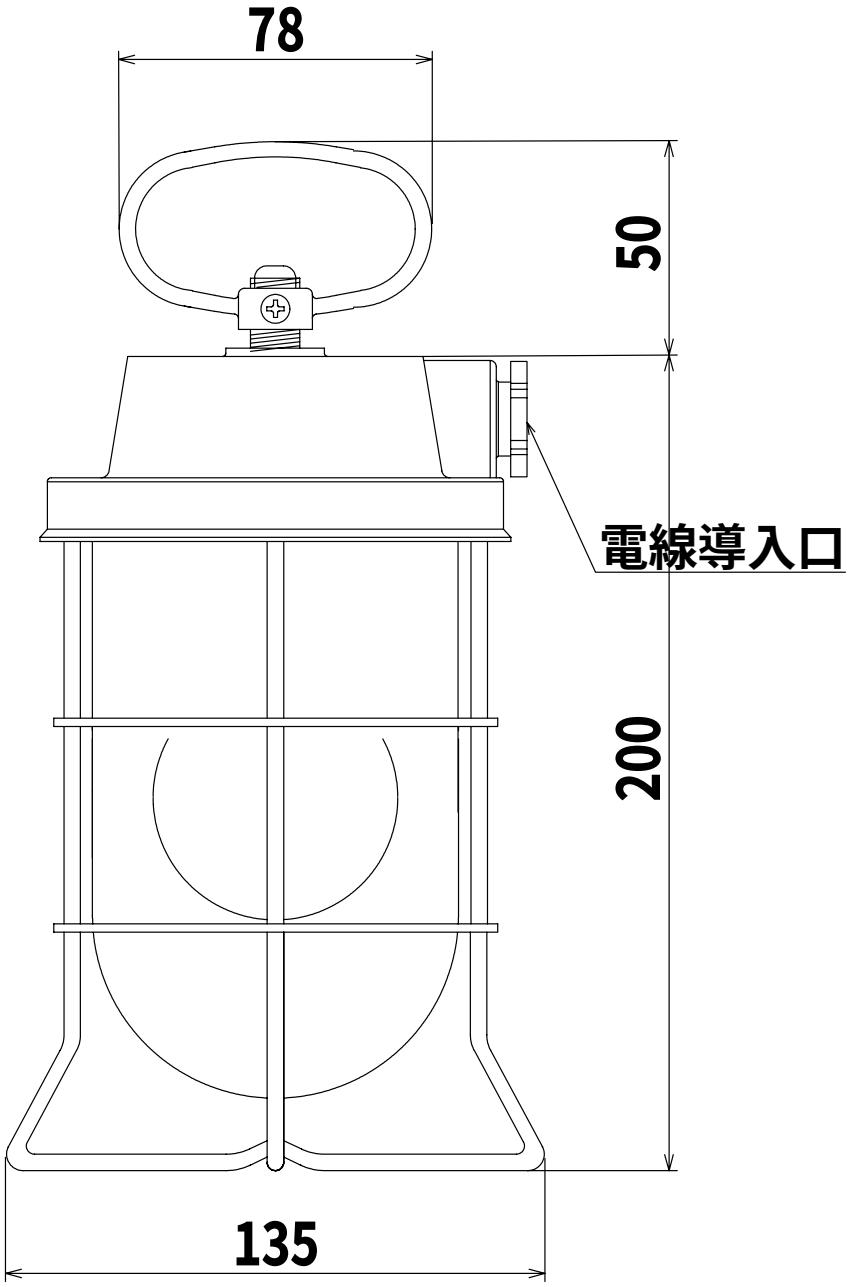

型　　式　　：２号テサゲゴールド
本　　体　　：ＢＣ－６
グローブ　　：透明ガラスグローブ
最大適合電球：１００Ｗ
ソケット口金：Ｅ２６
本体重量　　：１．３ｋｇ

記　　事	日　付	製図年月日				品名	図面名称	
		２００５／６／９				２号テサゲゴールド	外形図	
図面・仕様／作成	2005/6/9	製図	設計	検図	承認	会社名	製品番号	ページ
						㈱松本船舶電機製作所		