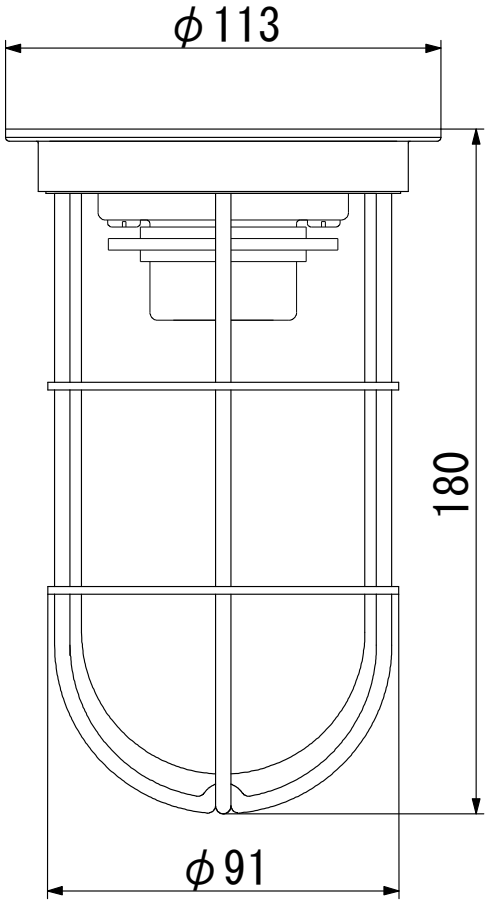

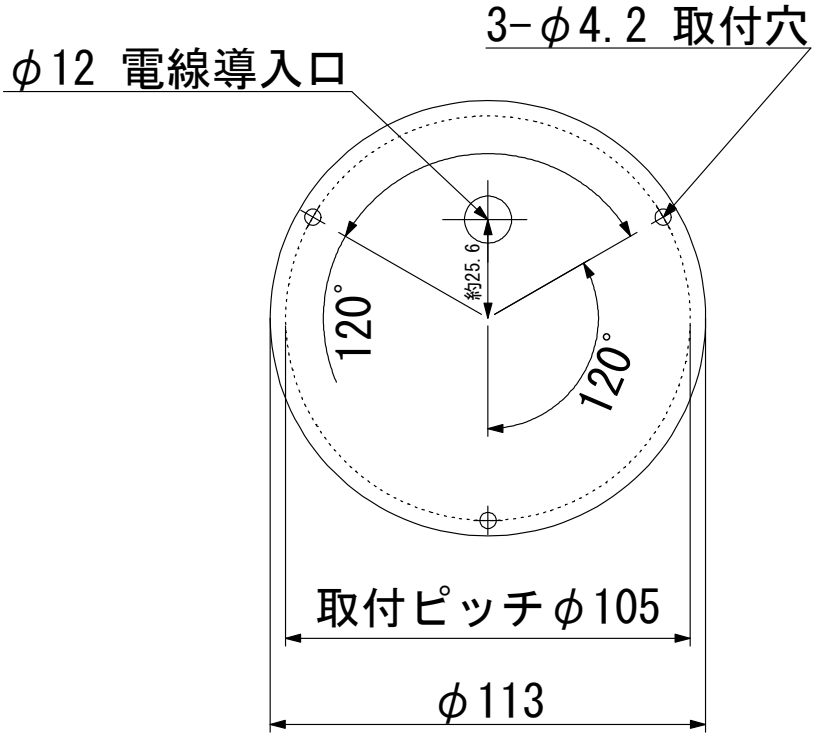

<<取付面 寸法図>>

型　　式　：１－ＤＫ－Ｇ
品　　名　：１号デッキゴールド
本体材質　：真鍮・青銅鋳物
グローブ　：透明ガラス
最大適合電球：白熱電球６０型
ソケット口金：Ｅ２６
本体重量　：１．０ｋｇ

記　事	日　付	製図年月日				品名	図面名称	
		２００５／６／８				１号デッキゴールド	外形図	
図面・仕様／作成	2005/6/8	製図	設計	検図	承認	会社名	製品番号	ページ
						㈱松本船舶電機製作所		